Do

Miele

Gebruiks- en montageaanwijzing

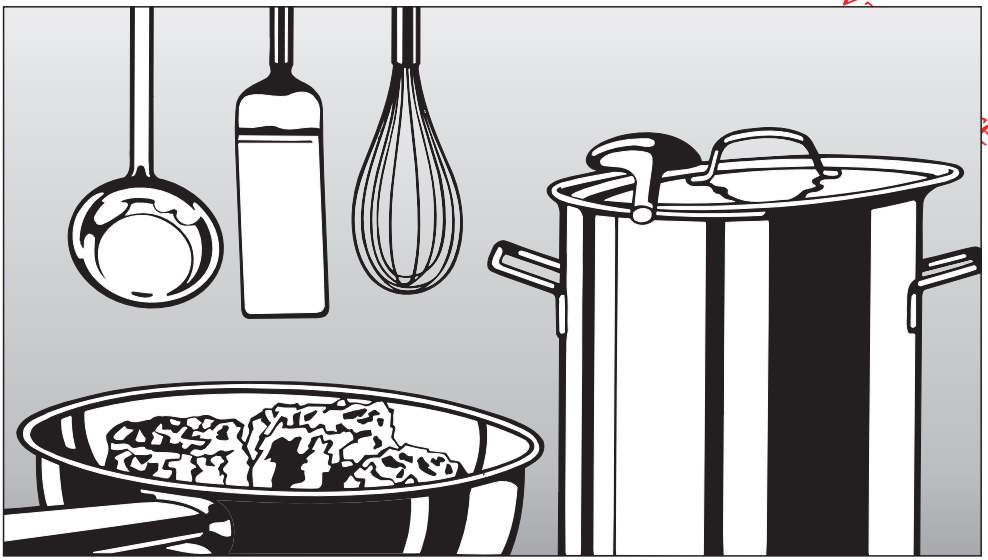

Gaskookvlakken
KM 2356
KM 2357

Lees **absoluut** de gebruiks-
en montageaanwijzing voor u het toestel plaatst,
installeert en in gebruik neemt.
Dat is veiliger voor uzelf en
u voorkomt schade aan het toestel.

nl - BE

M.-Nr. 09 336 900

Downloaded from www.vandenborre.be

(D) Das Gerät ist auch für den Gebrauch in anderen als auf dem Gerät angegebenen Bestimmungsländer zugelassen. Die landesspezifische Ausführung und die Anschlussart des Gerätes haben wesentlichen Einfluss auf den einwandfreien und sicheren Betrieb. Für den Betrieb in einem anderen als auf dem Gerät angegebenen Bestimmungsland wenden Sie sich bitte an den für das Land zuständigen Kundendienst.

(E) El aparato está autorizado para el uso en países diferentes a los países de destino indicados. La ejecución específica para cada país y el tipo de conexión del aparato influyen de forma decisiva en el funcionamiento correcto y seguro. Para el funcionamiento en un país diferente al país de destino indicado en el aparato, consulte al Servicio Post-venta autorizado para el país.

(F) Cet appareil est également homologué dans des pays différents de ceux mentionnés sur l'appareil. Pour que l'appareil fonctionne parfaitement et en toute sécurité, il est important de disposer de l'exécution spécifique au pays et du type de raccordement approprié. Pour le fonctionnement dans un pays autre que celui spécifié sur l'appareil, veuillez vous adresser au service après-vente du pays où sera installé l'appareil.

(GB) This appliance can be used in countries other than those specified on the appliance. It is, however, set up for connection to the gas and electricity supplies in the countries specified. For use in other countries please contact the Miele spare parts or customer service department in your country.

(I) L'apparecchio può essere usato anche in paesi diversi da quello indicato sull'apparecchio stesso. Tuttavia, le varianti specifiche di un determinato paese e il tipo di allacciamento alla rete hanno un'importanza fondamentale per il suo sicuro e corretto funzionamento. Per questo se si vuole usare l'apparecchio in un paese diverso rivolgersi al servizio di assistenza tecnica Miele del paese in cui si intende usarlo.

(N)(L) Het toestel is ook toegelaten voor gebruik in andere landen dan de landen die op het toestel vermeld staan. De specifieke uitvoering en de aansluitwijze zijn van groot belang voor het goed en veilig functioneren. Neem daarom contact op met de Service After Sales van de fabrikant in uw land als u het toestel in een land wilt gebruiken dat niet op het toestel vermeld staat.

Inhoud

Downloaded from www.vandenborre.be

Beschrijving van het toestel 5
Meegeleverd toebehoren 7

Opmerkingen omtrent uw veiligheid 8

Een bijdrage aan de bescherming van ons milieu 17

Vóór het eerste gebruik 18

Bediening 19
Systeem voor snelontsteking 19
Regelknop 19
Inschakelen 20
Regelen 21
Uitschakelen 21

Kookgerei 22
Wokring 23
Combi-ring 23

Tips om energie te besparen 24

Veiligheidsvoorzieningen 25
Thermo-elektrische ontstekingsbeveiliging 25
Veiligheidsuitschakeling 25

Reiniging en onderhoud 26

Wat gedaan als ...? 30

Mits toeslag verkrijgbaar toebehoren 32

Opmerkingen omtrent uw veiligheid bij inbouw 33

Inhoud

Downloaded from www.vandenborre.be

KM 2356 36
Inbouwafmetingen 36

KM 2357 39
Inbouwafmetingen 39
Inbouw 41

Toestel bevestigen 44
Na de inbouw 44

Elektrische aansluiting 45

Gasaansluiting 47

Brandervermogen 49

Aanpassen aan een andere gassoort 50
Tabel voor de inspuiters 50
Grote inspuiters vervangen 51
Kleine inspuiters vervangen 53
Werking controleren 54

Dienst Herstellingen aan huis van Miele, typeplaatje, garantie 55

Downloaded from

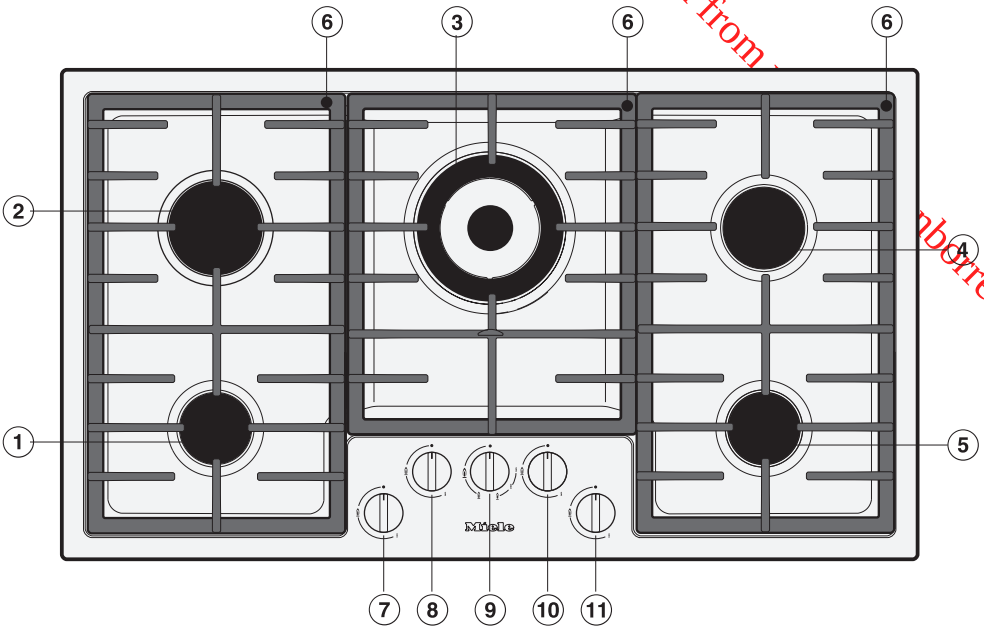

① Sudderbrander

② Intensieve brander

③ Wokbrander

④ Normale brander

⑤ Normale brander

⑥ Pandrager (3 delen)

Regelknoppen voor het kookvlak:

⑦ Vooraan links

⑧ Achteraan links

⑨ Midden

⑩ Achteraan rechts

⑪ Vooraan rechts

Downloaded from w ndenborre.be

Branders

Wokbrander

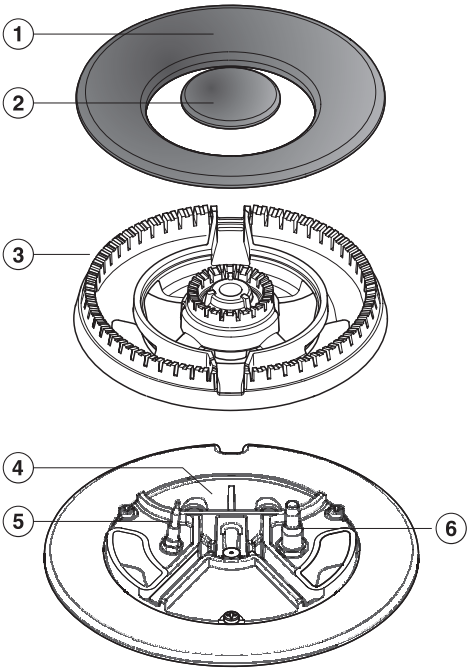

① Buitenste branderdop
② Binnenste branderdop
③ Branderkop
④ Brandervoet
⑤ Thermisch element
⑥ Ontstekingselektrode

Sudder-, normale, intensieve brander

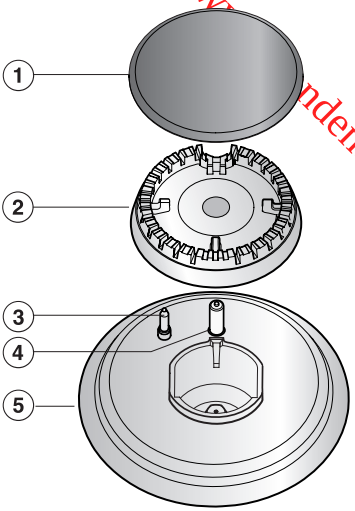

① Branderdop
② Branderkop
③ Thermisch element
④ Ontstekingselektrode
⑤ Brandervoet

Downloaded from www.vanenborre.be

Meegeleverd toebehoren

U kunt het meegeleverde toebehoren apart kopen (zie rubriek "Mits toeslag verkrijgbaar toebehoren"). Dit geldt ook voor ander toebehoren.

Wokring

De meegeleverde wokring zorgt voor extra stabiliteit van het kookgerei. Deze is vooral geschikt voor wokken met een ronde bodem.

Combi-ring

(voor wokbrander)

Voor klein en groot kookgerei (zie rubriek "Kookgerei").

Downloaded from www.vandenborre.be

Dit gaskookvlak voldoet aan de voorgeschreven veiligheidsvoorschriften. Door ondeskundig gebruik kunnen gebruikers echter een letsel oplopen en kan er schade optreden aan het toestel.

Lees de gebruiks- en montageaanwijzing daarom aandachtig door voordat u het gaskookvlak in gebruik neemt.
U vindt er belangrijke opmerkingen omtrent uw veiligheid, de installatie, het gebruik en het onderhoud van uw toestel. Dat is veiliger voor uzelf en u voorkomt schade aan het toestel.

Bewaar de gebruiks- en montageaanwijzing en geef ze door aan wie het toestel eventueel na u gebruikt.

Juist gebruik

▶ Dit gaskookvlak is bedoeld voor gebruik in het huishouden en gelijkaardige omgevingen.

▶ Gebruik het gaskookvlak uitsluitend in huishoudelijke context voor het bereiden en warmhouden van gerechten.
Gebruik voor andere doeleinden is niet toegelaten. Miele is niet verantwoordelijk voor schade die wordt veroorzaakt door een ander gebruik dan wat hier wordt vermeld of door foutieve bediening.

▶ Dit gaskookvlak is niet bestemd voor gebruik buiten.

▶ Personen die door hun fysieke, zintuiglijke of geestelijke mogelijkheden of hun onervarenheid of gebrek aan kennis niet in staat zijn om dit gaskookvlak veilig te bedienen, mogen het toestel alleen onder het toezicht of de begeleiding van een verantwoordelijk iemand gebruiken.

Downloaded from www.vandenborre.be

Kinderen in het huishouden

▶ Let op kinderen die in de buurt van het gaskookvlak komen. Laat kinderen nooit met het toestel spelen.

▶ Kinderen jonger dan acht jaar moeten uit de buurt van het gaskookvlak worden gehouden, tenzij ze constant in het oog worden gehouden.

▶ Kinderen vanaf acht jaar mogen het gaskookvlak zonder toezicht bedienen of reinigen, maar alleen wanneer hun de bediening of reiniging van het toestel zo uitgelegd is dat ze het veilig kunnen bedienen of reinigen. Kinderen moeten de eventuele risico's van een foutieve bediening of omgang kunnen beseffen.

▶ Het gaskookvlak wordt heet wanneer het in gebruik is en dat blijft het ook nog enige tijd na het uitschakelen. Hou kinderen van het toestel weg totdat het is afgekoeld en er geen gevaar meer bestaat dat ze er zich aan verbranden.

▶ Bewaar geen voorwerpen die voor kinderen interessant zijn, boven of achter het gaskookvlak. Anders worden kinderen ertoe verleid op het toestel te klauteren. Er is gevaar voor verbranding!

▶ Zorg ervoor dat kinderen geen hete kookpotten en pannen omlaag kunnen trekken. Draai de handvaten van de kookpotten en pannen over het werkblad. Hierdoor voorkomt u dat iemand zich verbrandt. In de handel vindt u een speciaal beveiligingshekje waardoor dit risico wordt beperkt.

▶ Delen van de verpakking, bijv. folie of piepschuim, kunnen voor kinderen gevaar inhouden. Kinderen kunnen verstikken! Bewaar deze delen van de verpakking buiten hun bereik en verwijder de verpakking ook zo vlug mogelijk.

Downloaded from www.vandenborre.be

Technische veiligheid

▶ Controleer vóórdat het gaskookvlak wordt ingebouwd of het zichtbaar beschadigd is. Is dat het geval, neem het toestel dan in geen geval in gebruik. Een beschadigd toestel kan uw veiligheid in gevaar brengen!

▶ De elektrische veiligheid van het gaskookvlak is alleen gewaarborgd als het wordt aangesloten op een volgens de voorschriften geïnstalleerd aardsysteem. Het is belangrijk dat u dit controleert. Laat de elektrische installatie in uw woning bij twijfel door een elektricien controleren. Miele kan niet aansprakelijk gesteld worden voor schade die werd veroorzaakt doordat de aardleiding onderbroken was of gewoon ontbrak. Er bestaat in dat geval onder andere gevaar voor elektrische schokken.

▶ Vergelijk zeker eerst de aansluitgegevens (spanning en frequentie) op het typeplaatje met die van uw elektrische installatie. Sluit daarna pas uw gaskookvlak aan.
Deze gegevens dienen absoluut overeen te stemmen. Anders treedt er schade op aan uw toestel. Vraag bij twijfel inlichtingen aan een elektricien.

▶ Gebruik het gaskookvlak enkel in ingebouwde toestand. Enkel dan is een veilige werking gewaarborgd.

▶ Alleen een erkend installateur mag het toestel aansluiten op het gasnet. Wordt de stekker verwijderd, dan mag het toestel uitsluitend door een erkend elektricien op het elektriciteitsnet worden aangesloten. Laat dit werk uitvoeren door vakmensen die goed op de hoogte zijn van de nationale voorschriften en van de bijkomende voorschriften van het plaatselijke energiebedrijf; ze moeten deze voorschriften zorgvuldig naleven. Wanneer er bij het inbouwen en aansluiten van het toestel fouten worden gemaakt, kan Miele niet aansprakelijk worden gesteld voor schade die daar eventueel het gevolg van is.

Downloaded from www.vandenborre.be

▶ Open in geen geval de behuizing van het gaskookvlak.
Wanneer u aansluitingen onder spanning aanraakt of de elektrische en mechanische constructie wijzigt, kan dat voor u gevaar opleveren. Het kan ook tot storingen in de werking van het toestel leiden.

▶ Installatie-, onderhouds- en herstellingswerken mogen alleen worden uitgevoerd door vakmensen die door Miele erkend zijn.
Door ondeskundig uitgevoerde installatie-, onderhouds- of herstellingswerken kunnen er voor de gebruiker aanzienlijke risico's ontstaan waarvoor Miele niet aansprakelijk kan worden gesteld.

▶ Tijdens installatie-, onderhouds- en herstellingswerken moet het gaskookvlak van het gasnet en het elektriciteitsnet losgekoppeld zijn. Het toestel is pas stroomloos als aan een van deze voorwaarden is voldaan:

– De zekeringen in uw zekeringkast zijn uitgeschakeld.
– De schroefzekeringen in uw zekeringkast zijn helemaal uitgedraaid.
– De stekker is uit het stopcontact getrokken.
  Trek bij toestellen met stekker niet aan de kabel maar aan de stekker om het toestel los te koppelen van het elektriciteitsnet.

▶ Laat u het gaskookvlak tijdens de garantieperiode herstellen, dan mag dat enkel gebeuren door een technicus die door Miele erkend is. Anders is er bij schade achteraf geen aanspraak meer op garantie.

▶ Defecte onderdelen mogen enkel worden vervangen door originele Miele-wisselstukken. Enkel dan bent u zeker dat ze ten volle voldoen aan de eisen die Miele qua veiligheid stelt.

▶ Het gaskookvlak is niet bestemd voor gebruik met een externe schakelklok (timer) of een systeem voor besturing op afstand.

Downloaded from www.vandenborre.be

▶ Als de aansluitkabel beschadigd is, moet deze worden vervangen door een speciale aansluitkabel van het type H 05 VV-F (PVC-isolatie). Deze kabel is verkrijgbaar bij de fabrikant of via de Service After Sales.

▶ Gebruik uit veiligheidsoverwegingen geen stopcontactenblokken of verlengkabels om het gaskookvlak op het elektriciteitsnet aan te sluiten. Die bieden niet voldoende veiligheidsgaranties. Er bestaat onder andere gevaar voor oververhitting.

▶ Als het gaskookvlak defect is, mag u het niet in gebruik nemen en dient u het toestel direct uit te schakelen. Ontkoppel het gaskookvlak van het elektriciteitsnet en het gasnet. Neem contact op met de dienst Herstellingen aan huis van Miele.

Veilig gebruik

▶ Het gaskookvlak wordt heet wanneer het in gebruik is en dat blijft het ook nog enige tijd na het uitschakelen. Let erop dat u het toestel niet aanraakt zolang het nog warm kan zijn.

▶ Zorg dat op een ontstoken brander altijd kookgerei staat. Anders kan een erboven geplaatste dampkap door de te sterke hitte van de vlammen schade oplopen of vlam vatten.

▶ Laat het gaskookvlak niet zonder toezicht achter terwijl het in werking is! Door oververhitting kunnen olie en vet in brand vliegen en kan vervolgens het toestel in brand vliegen.

▶ Als heet vet of hete olie in brand vliegt, probeer het vuur dan niet met water te blussen! Doe het vuur stikken, bijv. met een deken, een vochtige keukenhanddoek of iets dergelijks.

▶ Gebruik het gaskookvlak niet om het vertrek te verwarmen. Door de hoge temperaturen kunnen licht ontvlambare voorwerpen in de omgeving vlam vatten. Het zou bovendien de levensduur van uw toestel verminderen.

Downloaded from www.vandenborre.be

▶ Flambeer nooit gerechten onder een dampkap. De ventilator zuigt de vlammen aan zodat de dampkap in brand kan vliegen.

▶ Bescherm uw handen telkens als u met het hete gaskookvlak omgaat. Maak gebruik van ovenwanten, pannenlappen of iets dergelijks. Zorg dat deze niet te dicht bij de vlammen komen. Gebruik dus geen al te grote pannenlappen, keukenhanddoeken of iets dergelijks.
Het textiel mag niet nat of vochtig zijn. Anders wordt de warmte sterker overgedragen en kunt u zich verbranden.

▶ Gebruik het gaskookvlak niet om er voorwerpen op neer te leggen.
Wanneer u dan het toestel per ongeluk inschakelt of wanneer het dan nog warm is van een bereiding, bestaat het risico dat het materiaal van de voorwerpen verhit. U kunt zich daaraan verbranden. Het materiaal zelf kan ook smelten of vlam vatten.

▶ Dek het gaskookvlak nooit af, bijv. met een afdekplaat, doek of folie. Wanneer u dan het toestel per ongeluk inschakelt of wanneer het dan nog warm is van een bereiding, bestaat het risico dat het materiaal in brand vliegt, springt of smelt.

▶ Gebruik geen kookgerei van kunststof of aluminiumfolie. Dat smelt bij hogere temperaturen. Er is dan ook brandgevaar!

▶ Verwarm geen gesloten recipiënten, bijv. conservenblikjes, met dit gaskookvlak. Door de resulterende overdruk kunnen de recipiënten of blikjes uiteenspatten. Er is dan risico op verbrandingen en andere lichamelijke letsels !

▶ Ontsteek een brander alleen wanneer alle branderdelen op de juiste wijze in elkaar zijn gezet.

Downloaded from www.vandeborre.be

Opmerkingen omtrent uw veiligheid

▶ Gebruik alleen kookgerei waarvan de diameter niet groter of kleiner is dan de in de tabel aangegeven afmetingen (zie rubriek "Kookgerei"). Als de bodemdiameter te klein is, staat het kookgerei niet stevig genoeg. Is de bovendiameter te groot, dan worden de hete verbrandingsgassen te ver naar de zijkant gevoerd en kunnen het werkblad, niet-hittebestendige wanden (bijv. met panelen) of onderdelen van het gaskookvlak beschadigd raken. Voor schade die op deze wijze is ontstaan, kan Miele niet aansprakelijk worden gesteld.

▶ Zorg dat de vlammen van de brander niet onder het kookgerei vandaan komen en aan de rand omhoogslaan.

▶ Gebruik geen kookgerei met een te dunne bodem. Verwarm nooit leeg kookgerei tenzij de fabrikant van het kookgerei deze toepassing uitdrukkelijk toelaat. Als u hiermee geen rekening houdt, kan het gaskookvlak schade oplopen.

▶ Gebruik altijd de meegeleverde pandragers. U mag het kookgerei niet rechtstreeks op de branders plaatsen.

▶ Bewaar geen licht ontvlambare voorwerpen in de buurt van het gaskookvlak.

▶ Verwijder vetspatten en andere brandbare etensresten zo snel mogelijk van het gaskookvlak. Anders bestaat er brandgevaar.

▶ Plaats de pandragers verticaal op het toestel, zodat er geen krassen kunnen ontstaan.

▶ Bij gebruik van een gaskookvlak ontstaan warmte, vocht en verbrandingsproducten in het vertrek waar het toestel is geplaatst. Vooral terwijl het toestel in werking is, moet het vertrek waar het toestel is geplaatst goed worden verlucht: de natuurlijke luchttoevoeropeningen moeten open worden gehouden of er moet een mechanische ventilatievoorziening (bijv. een dampkap) aanwezig zijn.

Downloaded from www.vandenborre.be

▶ Als u het toestel intensief en lang aan één stuk door gebruikt, is het aan te raden de ruimte extra te verluchten, bijvoorbeeld door een raam te openen of door de aanwezige mechanische ventilatievoorziening (bijv. een dampkap) op een hogere stand in te schakelen.

▶ Tijdens het gebruik van het gaskookvlak moet een dampkap met luchtafvoer of een ventilatievoorziening in uw woning ingeschakeld zijn.

▶ Wanneer u een elektrisch toestel, bijv. een handmixer, gebruikt in de buurt van het gaskookvlak, zorgt u ervoor dat de aansluitkabel niet met het hete gaskookvlak in contact komt. De isolatie van de kabel kan beschadigd raken. Er bestaat gevaar voor elektrische schokken!

▶ Als er onder het gaskookvlak een lade is aangebracht, mag u daarin geen spuitbussen, licht ontvlambare vloeistoffen of andere brandbare voorwerpen bewaren. Is die lade met een bestekinzet uitgerust, dan dient die vervaardigd te zijn van materiaal dat tegen hitte bestand is.

▶ Gebruik geen braadpannen, andere pannen of grillstenen die zo groot zijn dat ze meerdere branders bedekken. Door de daardoor ontstane hitte zou het toestel beschadigd kunnen raken.

▶ Voorkom dat er zouthoudende gerechten of vloeistoffen op het gaskookvlak terechtkomen. Gebeurt dat toch, dan moet u het toestel meteen grondig reinigen om corrosie te voorkomen.

▶ Als het gaskookvlak is ingebouwd achter een meubeldeur, mag het alleen worden gebruikt wanneer de meubeldeur is geopend. Sluit de meubeldeur pas wanneer het toestel uitgeschakeld is.

Opmerkingen omtrent uw veiligheid

▶ Als het gaskookvlak gedurende een ongebruikelijk lange tijd niet is gebruikt, is het aan te bevelen het toestel grondig te reinigen voordat u het weer in gebruik neemt. Laat in dat geval zo nodig door een vakman of vakvrouw controleren of het toestel nog correct werkt.

Miele is niet aansprakelijk voor schade die ontstaan is doordat deze veiligheidsrichtlijnen niet in acht werden genomen.

Downloaded from www.vandenborre.be

Downloaded from www.vandenborre.be

Recycleerbare verpakking

De verpakking behoedt het toestel voor transportschade. Er werd voor milieuvriendelijk en recycleerbaar verpakkingsmateriaal gekozen.

Het recycleren van het verpakkingsmateriaal vermindert de afvalproductie en het gebruik van grondstoffen. Uw Miele-handelaar neemt de verpakking terug.

Wat met een afgedankt toestel?

Oude elektrische en elektronische toestellen bevatten vaak nog waardevolle materialen. Ze bevatten echter ook schadelijke stoffen die voor het functioneren en de veiligheid van het toestel nodig waren. Als u het toestel bij het gewone afval doet of bij verkeerde behandeling kunnen deze stoffen schadelijk zijn voor de gezondheid en het milieu. Geef uw oude toestel dus niet mee met het gewone huisvuil.

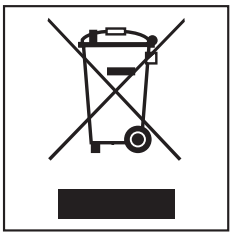

Breng het toestel liever naar het dichtstbijzijnde gemeentelijk containerpark. Vraag meer informatie aan uw Miele-handelaar.

Zorg er ook voor dat het toestel kindveilig wordt bewaard voor u het wegbrengt.

Downloaded from www.vanenbogre.be

Kleef het typeplaatje dat u vindt bij de documentatie, op de daarvoor bestemde plaats in de rubriek "Typeplaatje".

Eerste reiniging

- Verwijder eventuele beschermfolies.
- Reinig de afneembare delen van de branders vóór het eerste gebruik met een sponsdoek, wat handafwasmiddel en warm water. Vervolgens wrijft u de delen droog en daarna zet u de branders weer in elkaar (zie rubriek "Reiniging en onderhoud").
- Vóór het eerste gebruik gaat u met een vochtige doek over het toestel. Vervolgens wrijft u het droog.

De metalen delen van het toestel zijn voorzien van een speciaal beschermlaagje. Daarom is er een tijdelijke geurvorming als u het toestel voor het eerst gebruikt.

Die geur en eventueel ook damp trekken gauw weg. Deze verschijnselen wijzen niet op een verkeerde aansluiting noch op een defect aan het toestel. Ze zijn niet schadelijk voor de gezondheid.

Downloaded from www.vandenborre.be

Systeem voor snelontsteking

Het toestel is uitgerust met een systeem voor snelontsteking. Dit heeft de volgende eigenschappen:

– Na het ontsteken van de brander kunt u de regelknop onmiddellijk loslaten.

– Automatische herontsteking

  Als de vlam door tocht etc. dooft, wordt de brander automatisch opnieuw ontstoken. Als dit niet lukt, wordt de gastoevoer automatisch afgesloten (zie rubriek "Veiligheidsuitschakeling").

Regelknop

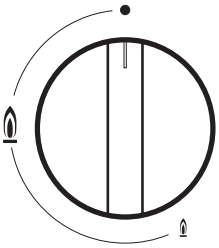

Met de regelknop ontsteekt u de brander en regelt u de grootte van de vlam.

Sudder-, normale, intensieve brander

- de gastoevoer is afgesloten
- grootste vlam
- kleinste vlam

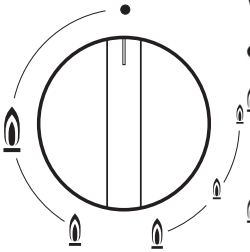

Wokbrander

- de gastoevoer is afgesloten
- grootste vlam:
  binnenste en buitenste brander
  branden in de hoogste stand
- grote vlam:
  buitenste brander in de laagste
  stand,
  binnenste brander in de hoogste stand
- kleine vlam:
  buitenste brander uit,
  binnenste brander in de hoogste stand
- kleinste vlam:
  buitenste brander uit,
  binnenste brander in de laagste stand

Downloaded from www.vandenborre.be

Inschakelen

Tijdens het gebruik van het gaskookvlak moet een dampkap met luchtafvoer of een ventilatievoorziening in uw woning ingeschakeld zijn.

- Ontsteek de brander door de desbetreffende regelknop in te drukken en naar links op het grootste vlamsymbool te draaien. De ontstekingselektrode maakt een klikkend geluid en ontsteekt het gas.

Als u een regelknop bedient, wordt automatisch op alle gaskookzones een vonk afgegeven. Dit is normaal en wijst niet op een defect.

Als de brander niet wordt ontstoken, draait u de regelknop op "●". Verlucht de ruimte of wacht minstens 1 minuut voor u een tweede keer probeert om de brander te ontsteken.

Als de brander ook deze keer niet wordt ontstoken, draait u de regelknop op "●" en raadpleegt u de rubriek "Wat gedaan als ...".

Het is mogelijk dat tijdens het inschakelen de brander kort wordt herontstoken (1 tot 2 keer klikkend geluid) als de vlam aan het thermische element kort dooft of het thermische element nog niet voldoende warm is (bijv. bij tocht).

Downloaded from www.vanenborre.be

Regelen

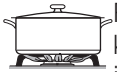

Regel de vlam zodanig dat deze in geen geval boven het kookgerei uitsteekt. Omdat de vlam aan de buitenkant heter is dan in de kern moeten de punten van de vlam onder de bodem van het kookgerei blijven. De warmte wordt anders aan de lucht afgegeven. Bovendien kunnen de handvaten van het kookgerei beschadigd raken en neemt de kans op verbrandingen toe.

De branders kunnen traploos worden geregeld, van de grootste vlam tot de kleinste vlam. Uitzondering: wokbrander.

Bij de **wokbrander** bevindt er zich op 6 uur een barrière tussen een grote vlam en een kleine vlam. Om van een grote vlam naar een kleine vlam te gaan, moet u de regelknop indrukken om deze over de barrière heen te draaien.

- Om van een grote naar een kleine vlam te gaan, draait u de regelknop in tegenwijzerzin tot aan de barrière. Druk de regelknop in, draai deze over de barrière heen en laat de regelknop los. U kunt nu het gewenste vermogen instellen.
- Om van een kleine naar een grote vlam te gaan, draait u de regelknop in wijzerzin tot aan de barrière. Druk de regelknop in, draai deze over de barrière heen en laat de regelknop los. U kunt nu het gewenste vermogen instellen.

Uitschakelen

- Draai de regelknop naar rechts op "●".

De gastoevoer wordt afgesloten en de vlam wordt gedoofd.

Draai de regelknop niet in wijzerzin over "●" heen.

Download from www.vandenborre.be

Branders	Minimale bodemdiameter pannen/kookpotten (in cm)	
Sudderbrander	10	
Normale brander	10	
Intensieve brander	12	
Wokbrander	15	
	Maximale bovendiameter pannen/kookpotten (in cm)	
	Zonder	Met
	Combi-ring	
Sudderbrander	22	-
Normale brander	22	-
Intensieve brander	24	-
Wokbrander	26	30

– Neem de in de tabel vermelde afmetingen in acht. Als de bodemdiameter te klein is, staat het kookgerei niet stevig genoeg. Is de bovendiameter te groot, dan worden de hete verbrandingsgassen te ver naar de zijkant gevoerd en kunnen het werkblad, niet-hittebestendige wanden (bijv. met panelen) of onderdelen van het gaskookvlak beschadigd raken. Voor schade die op deze wijze is ontstaan, kan de fabrikant niet aansprakelijk worden gesteld.

– Hou er bij het aankopen van kookpotten en pannen rekening mee dat meestal niet de bodemdiameter maar de bovendiameter wordt aangegeven.

– Voor gas is geen speciaal kookgerei nodig. Het materiaal moet alleen hittebestendig zijn.

– Gebruik bij voorkeur kookgerei met een dikke bodem, omdat de warmte hierdoor goed wordt verdeeld. Als de bodem te dun is, kan het voedsel op bepaalde plaatsen oververhit raken. Roer daarom in dat geval regelmatiger om.

– Plaats het kookgerei altijd op de meegeleverde pandrager. U mag het kookgerei niet rechtstreeks op de branders plaatsen.

– Zorg ervoor dat het kookgerei stevig op de pandrager staat, zodat het niet kan omkantelen. Hou er rekening mee dat het kookgerei altijd wat kan wankelen, zelfs als het goed is geplaatst.

– Gebruik geen kookpotten of pannen met een bodem die steunt op de rand.

Downloaded from www.vandenborre.be

Wokring

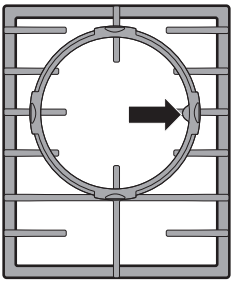

Gebruik de meegeleverde wokring voor extra stabiliteit van het kookgerei. Deze is vooral geschikt voor wokken met een ronde bodem.

Zorg ervoor dat de wokring juist geplaatst is, zodat deze vastzit en niet kan verschuiven (zie afbeelding).

De wok vormt een buitenbeentje onder het kookgerei. De wok heeft een kleine bodemdiameter en een grote bovendiameter (meestal 35-40 cm).

Combi-ring

De Combi-ring **moet** worden gebruikt wanneer u op de **wokbrander**

– kookgerei met een kleinere diameter (min. bodemdiameter) dan deze in de tabel wilt gebruiken. Op deze manier staat het kookgerei stevig op het gaskookvlak en kan het niet kantelen.

– groot kookgerei wilt gebruiken. Op deze manier voorkomt u dat het werkblad beschadigd raakt en dat het roestvrijstalen lekblad verkleurt. Hou rekening met de informatie in de tabel.

Tips om energie te besparen

Downloaded from www.vandenborre.be

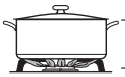

- Kook bij voorkeur met een deksel op de kookpot of pan. Zo vermijdt u dat er nodeloos warmte ontsnapt.
- Gebruik weinig water bij het bereiden.
- U kunt de bereidingstijd aanzienlijk verkorten door een snelkookpan/snelkookpot te gebruiken.
- Stel na de kookstart of het aanbraden een kleinere vlam in.
- Kies liever brede, lage kookpotten dan smalle, hoge kookpotten. Ze warmen immers sneller op.

Downloaded from www.vantenbosre.be

Thermo-elektrische ontstekingsbeveiliging

Uw gaskookvlak is uitgerust met een thermo-elektrische ontstekingsbeveiliging. Deze zorgt ervoor dat de gastoevoer wordt afgesloten wanneer de gasvlam uitgaat (bijvoorbeeld omdat deze uitwaait of omdat een gerecht overkookt) en wanneer een daaropvolgende poging tot automatische herontsteking mislukt. Op deze manier wordt voorkomen dat er verder gas naar buiten stroomt.

- Om het gaskookvlak weer in gebruik te nemen, draait u de regelknop naar rechts op "●". Schakel de brander vervolgens op de normale manier weer in.

Veiligheidsuitschakeling

Wanneer een kookzone gedurende een ongewoon lange tijd wordt verwarmd (ca. 4 uur), wordt deze automatisch uitgeschakeld.

- Om het gaskookvlak weer in gebruik te nemen, draait u de regelknop naar rechts op "●". Schakel de brander vervolgens op de normale manier weer in.

Downloaded from www.vandenborre.be

⚠ Gebruik nooit een stoomreiniger om het toestel te reinigen. De stoom kan in aanraking komen met onderdelen van het toestel die onder spanning staan en zo een kortsluiting veroorzaken.

– Reinig het hele toestel na elk gebruik. Laat het toestel eerst afkoelen.
– Wrijf het toestel na elke vochtige reiniging droog. Zo voorkomt u kalkaanslag.
– Hardnekkig vuil laat u eerst inweken.
– **Verwijder vuil onmiddellijk!**Als de inhoud van pannen of kookpotten overloopt op het hete toestel, kan dit tot verkleuringen leiden op de branderdelen en het roestvrijstalen lekblad van het kookvlak.
– De oppervlakken van de branderdelen en de pandragers worden met de tijd iets matter. Dit is normaal en heeft verder geen gevolgen voor het gebruik van het gaskookvlak.

Om schade aan de oppervlakken te voorkomen, mogen de volgende middelen niet worden gebruikt om de oppervlakken te reinigen:

– reinigingsmiddelen die soda, alkali, ammoniak, zuur of chloor bevatten,
– kalkoplossende reinigingsmiddelen,
– vlek- en roestverwijderaars,
– schurende reinigingsproducten, zoals schuurpoeder, schuurmelk, poetsstenen,
– reinigingsmiddelen met oplosmiddel,
– afwasmiddelen voor de afwasautomaat,
– grill- of ovensprays,
– glasreinigers,
– schurende harde borstels en sponsen (bijv. schuursponsen), of gebruikte sponsen die nog resten van een schuurmiddel bevatten,
– scherpe voorwerpen (om te vermijden dat de dichtingen tussen het frame en het werkblad beschadigd raken).

Download

	Reiniging	Opmerkingen
Roestvrijstalen lekblad	Reinig het roestvrijstalen lekblad met een sponsdoek, een beetje handafwasmiddel en warm water. Indien nodig kunt u de ruwe kant van een afwasspons en het reinigingsmiddel voor glaskeramiek en roestvrij staal van Miele gebruiken (zie rubriek "Mits toeslag verkrijgbaar toebehoren"). Let erop dat u met het middel uitsluitend de slijprichting (de richting van de ribbels) volgt. Om te voorkomen dat het roestvrije staal snel weer vuil wordt, raden we aan het onderhoudsmiddel voor roestvrij staal van Miele te gebruiken (zie rubriek "Mits toeslag verkrijgbaar toebehoren"). Breng dit middel met een zachte doek gelijkmatig en spaarzaam aan.	**Bedrukking** (vlamsymbolen) De bedrukking kan beschadigd raken wanneer vuil er lang op inwerkt, bijv. als u eten of vloeistoffen met keukenzout of olijfolie morst. Verwijder vuil onmiddellijk! Gebruik geen reinigingsmiddel voor roestvrij staal voor het deel met de bedrukking. U zou de bedrukking afschuren.
Pandrager	Verwijder de pandragers. Reinig deze in de **afwasautomaat** of met een sponsdoek, een beetje handafwasmiddel en warm water. Indien nodig gebruikt u de ruwe kant van een afwasspons.	
Regelknop	Reinig de regelknoppen met een sponsdoek, een beetje handafwasmiddel en warm water.	**Niet geschikt voor de afwasautomaat.**
Branderdop	Reinig de branderdoppen met een sponsdoek, een beetje handafwasmiddel en warm water. Indien nodig kunt u de ruwe kant van een afwasspons gebruiken.	**Niet geschikt voor de afwasautomaat.**
Branderkop	Reinig de branderkoppen met een sponsdoek, een beetje handafwasmiddel en warm water. Indien nodig kunt u de ruwe kant van een afwasspons gebruiken.	**Niet geschikt voor de afwasautomaat.** Zorg dat ook de gleuven in de brander na de reiniging goed droog zijn.
Ontstekingselektrode **Thermisch element**	Reinig de ontstekingselektrode en het thermische element voorzichtig met een goed uitgewrongen vochtige doek.	De **ontstekingselektrode** mag niet nat worden. Anders kan er geen vonk worden afgegeven.

Downloaded from www.vandenborre.be

Sudder-, normale, intensieve brander in elkaar zetten

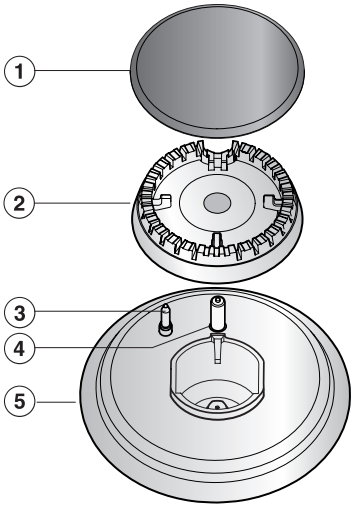

- Plaats de branderkop ② zodanig op de brandervoet ⑤ dat de ontstekingselektrode ④ en het thermische element ③ door de gleuven van de branderkop heen steken. De branderkop moet goed op de brandervoet liggen.
- Plaats de branderdop ① zodanig dat de nokjes in de uitsparingen van de branderkop ② vallen.
  Als de branderdop juist is geplaatst kan deze niet worden verschoven.

Downloaded from www.vandenborre.be

Wokbrander in elkaar zetten

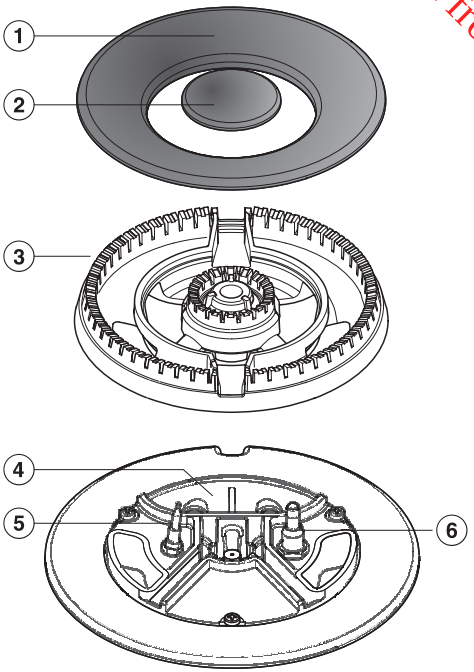

- Plaats de branderkop ③ zodanig op de brandervoet ④ dat het thermische element ⑤ en de ontstekingselektrode ⑥ door de gleuven van de branderkop heen steken. De branderkop moet goed op de brandervoet liggen.
- Plaats de branderdoppen ① en ②.
- Zorg ervoor dat u de branderdelen in de juiste volgorde in elkaar zet.

Wat gedaan als ...?

Downloaded from www.vandenborre.be

De meeste problemen die zich bij het dagelijkse gebruik kunnen voordoen, kunt u zelf oplossen. Doordat u dan geen beroep hoeft te doen op de dienst Herstellingen aan huis van Miele, bespaart u tijd en kosten.

Het onderstaande overzicht kan u helpen om de oorzaken van een probleem te vinden en problemen te verhelpen. Vergeet echter niet:

⚠ Herstellingen aan elektrische en gastoestellen mogen alleen door vakmensen worden uitgevoerd. Door ondeskundig uitgevoerde herstellingen kunnen er niet te onderschatten risico's voor de gebruiker ontstaan.

Probleem	Oorzaak	Oplossing
De brander ontsteekt niet wanneer u het toestel voor de eerste keer gebruikt of wanneer u het lange tijd niet hebt gebruikt	Mogelijk bevindt er zich lucht in de gasleiding.	Herhaal het ontstekingsproces indien nodig meerdere keren. Tussen de verschillende ontsteekpogingen moet u telkens minstens 1 minuut wachten om ophoping van onverbrand gas te voorkomen.
De brander kan niet worden ontstoken na meerdere pogingen		Draai alle regelknoppen op "●" en ontkoppel het toestel enkele seconden van het elektriciteitsnet
	De brander is niet juist in elkaar gezet.	Zet de brander juist in elkaar.
	De gaskraan is niet geopend.	Open de gaskraan.
	De brander is nat en/of vuil.	Reinig en droog de brander.
	De gleuven in de brander zijn verstopt en/of nat.	Reinig en droog de gleuven in de brander

Downloaded from www.vandenborre.be

Probleem	Oorzaak	Oplossing
Stroomonderbreking terwijl het toestel in werking is		Draai alle regelknoppen naar rechts op "●". Zodra de stroom weer is hersteld, kunt u het toestel weer gewoon bedienen.
Gasvlam gaat uit na de ontsteking	De vlammen komen niet in contact met het thermische element; het wordt niet heet genoeg: - De branderdelen zijn niet juist geplaatst. - Er bevindt zich vuil bij het thermische element.	Zet de branderdelen juist op elkaar. Verwijder het vuil.
De gasvlam ziet er anders uit	De branderdelen zijn niet juist geplaatst.	Zet de branderdelen juist op elkaar.
	De branderkop of de gleuven van de branderdop zijn vuil.	Verwijder het vuil.
De gasvlam gaat uit terwijl het toestel in werking is	De branderdelen zijn niet juist geplaatst.	Zet de branderdelen juist op elkaar.
De elektrische ontstekingsinrichting van de brander functioneert niet	De desbetreffende zekering in uw zekeringkast is gesprongen.	Neem eventueel contact op met een elektricien of de dienst Herstellingen aan huis van Miele.
	- Er bevinden zich etensresten tussen de ontstekingselektrode en de branderdop - Er bevinden zich etensresten bij het thermische element	Verwijder het vuil. (Raadpleeg de rubriek "Reiniging en onderhoud".)
	Stroomonderbreking	Draai alle regelknoppen naar rechts op "●". Zodra de stroom weer is hersteld, kunt u het toestel weer gewoon bedienen.

Mits toeslag verkrijgbaar toebehoren

Downloaded from www.vandenborre.be

Miele biedt een uitgebreid gamma van Miele-toebehoren aan dat geschikt is voor uw toestellen. Denk hierbij bijvoorbeeld aan reinigings- en onderhoudsproducten.

U kunt deze producten zeer gemakkelijk bestellen in de Miele Online Shop:

U kunt deze producten ook verkrijgen via de Service After Sales van Miele (zie omslag) of bij uw Miele-handelaar.

Onderhoudsproducten

Reinigingsmiddel voor glaskeramiek en roestvrij staal
250 ml

Verwijdert sterke vervuiling, kalkvlekken en lichte verkleuringen.

Onderhoudsmiddel voor roestvrij staal
250 ml

Hiermee verwijdert u gemakkelijk waterstrepen, vlekken en vingerafdrukken.
Voorkomt dat het roestvrij staal snel weer vuil wordt.

Microvezeldoek

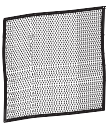

Verwijdert vingerafdrukken en lichte vervuiling.

Downloaded from www.vandenborre.be

Om schade aan het toestel te vermijden, mag u het pas inbouwen nadat de wandkasten en de dampkap zijn gemonteerd.

▶ De lijsten en randen van het werkblad moeten met een hittebestendige lijm (100 °C) zijn bevestigd, zodat ze niet loskomen of vervormen. Ook de wandafdichtstrips moeten hittebestendig zijn.

▶ Dit toestel mag niet op niet-vaste plaatsen (bijv. op een schip) worden gebruikt.

▶ Vanwege het risico op overslaande vlammen mag een gaskookvlak niet vlak naast een friteuse worden ingebouwd. Er dient tussen het gaskookvlak en een friteuse een afstand van minstens 300 mm te worden aangehouden.

▶ Gaskookvlakken mogen niet worden ingebouwd boven koeltoestellen, afwasautomaten, wasautomaten en droogautomaten.

▶ De gasslang en de aansluitkabel mogen na de inbouw niet in aanraking komen met onderdelen van het toestel die bij gebruik warm worden. Anders kunnen de gasslang en de aansluitkabel beschadigd raken.

▶ De aansluitkabel en een flexibele gasaansluiting moeten zodanig aangebracht zijn dat deze niet in contact komen met beweegbare delen van de keukenelementen (bijv. een lade) en dat deze niet blootgesteld zijn aan mechanische belastingen.

▶ Neem de veiligheidsafstanden op de volgende pagina's strikt in acht.

▶ Gebruik geen middel om de voegen te dichten, tenzij dat uitdrukkelijk wordt gevraagd. De dichtingsstrook van het toestel garandeert voldoende afdichting ten opzichte van het werkblad.

Alle afmetingen zijn opgegeven in mm.

Vertrek waar het toestel wordt geplaatst

Het vertrek waar het gaskookvlak wordt geplaatst, moet

– minstens 25,2 m^3 groot zijn
– minstens één buitendeur of één buitenraam hebben, die of dat kan worden geopend
– uitgerust zijn met een dampkap met luchtafvoer of een gecontroleerde ventilatievoorziening (geen werking met luchtcirculatie) die een ventilatievermogen biedt van minstens 189 m^3/uur.
– geschikte luchttoevoeropeningen hebben.

Opmerkingen omtrent uw veiligheid bij inbouw

Downloaded from www.vandenborre.be

Veilige afstand naar boven toe

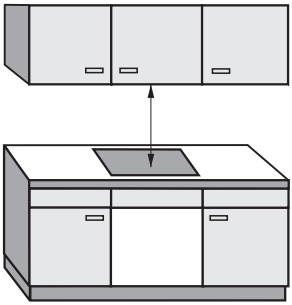

Hou tussen het toestel en een dampkap erboven de veiligheidsafstand aan die door de fabrikant van de dampkap wordt opgegeven.
Is er door de fabrikant van de dampkap geen afstand vermeld of zijn er licht ontvlambare materialen (bijv. een rekje) boven het toestel geïnstalleerd, dan dient de veiligheidsafstand minstens 760 mm te bedragen.

Als u verschillende toestellen (bijv. een gaskookvlak en een elektrisch kookvlak) naast elkaar inbouwt onder een dampkap, neemt u de grootste afstand die wordt vermeld in de gebruiks- en montageaanwijzing.

Downloaded from handenborre.be

Veiligheidsafstand naast en achter het toestel

Het toestel mag slechts aan één zijkant (rechts **of** links) en aan de achterkant grenzen aan meubels of wanden die hoger zijn dan het toestel zelf (zie de afbeeldingen).

① **Achter** het toestel: minstens 50 mm tussen de uitsparing in het werkblad en de achterkant van het werkblad.

② **Rechts** van het toestel: minstens 150 mm tussen de uitsparing in het werkblad en een ernaast geplaatst meubel (bijv. een hoge kast) of een muur.

③ **Links** van het toestel: minstens 150 mm tussen de uitsparing in het werkblad en een ernaast geplaatst meubel (bijv. een hoge kast) of een muur.

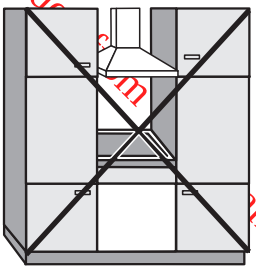

Niet toegestaan!

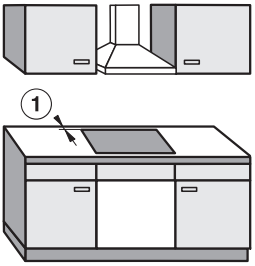

Zeker aan te bevelen!

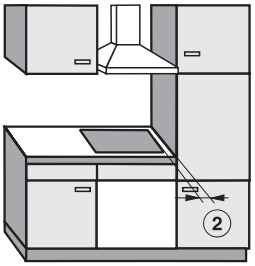

Niet aan te bevelen!

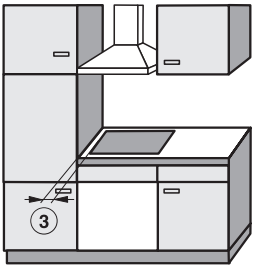

Niet aan te bevelen!

Downloaded from www.vandenborre.be

Inbouwafmetingen

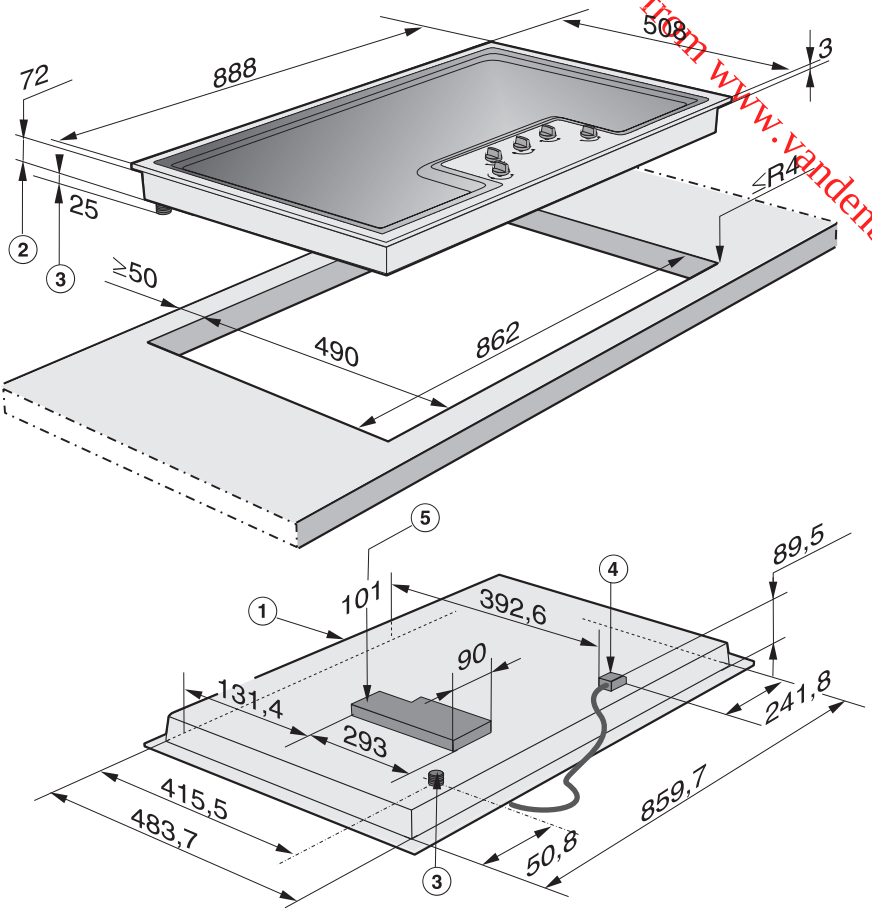

① Vooraan

② Inbouwhoogte

③ Gasaansluiting R 1/2 - ISO 7-1 (DIN EN 10226)

④ Aansluitkastje voor aansluiting op het elektriciteitsnet met aansluitkabel, L = 2000 mm

⑤ Elektronicabehuizing
maximale inbouwhoogte 101 mm

Downloaded from www.vandenborre.be

Inbouw

- Maak een uitsparing in het werkblad zoals op de maatschetsen. Neem de **veiligheidsafstanden** (zie rubriek "Opmerkingen omtrent uw veiligheid bij inbouw") in acht.
- Bescherm het zaagpatroon bij houten werkbladen met speciale lak, siliconenrubber of giethars om opzwellen door vocht te verhinderen. De gebruikte materialen moeten hittebestendig zijn.

Zorg ervoor dat deze materialen niet in contact komen met het oppervlak van het werkblad.

- Voer de aansluitkabel van het toestel naar onderen door de uitsparing in het werkblad.
- Plaats het toestel in de uitsparing.

Wordt bij het inbouwen geconstateerd dat de randafdichting bij de hoeken niet goed op het werkblad aansluit, dan kan de hoekradius (≤ R4) voorzichtig met een decoupeerzaag worden nabewerkt.

- Sluit het toestel aan op het elektriciteitsnet (zie "Elektrische aansluiting").
- Sluit het toestel aan op gas (zie "Gasaansluiting").
- Bevestig het toestel vooraan en achteraan met de meegeleverde draagprofielen. Zie rubriek "Toestel bevestigen".

Downloaded from www

Dichting tussen het toestel en het werkblad

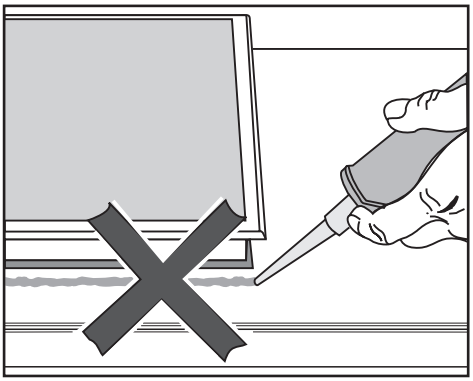

De dichtingsstrook onder de rand van het bovenste deel van het toestel garandeert voldoende afdichting ten opzichte van het werkblad.

Het toestel mag in geen geval met voegdichtingsmiddel (bijv. silicone) worden afgedicht.
Het toestel en het werkblad zouden dan beschadigd kunnen raken wanneer het toestel moet worden verwijderd.

Betegeld werkblad

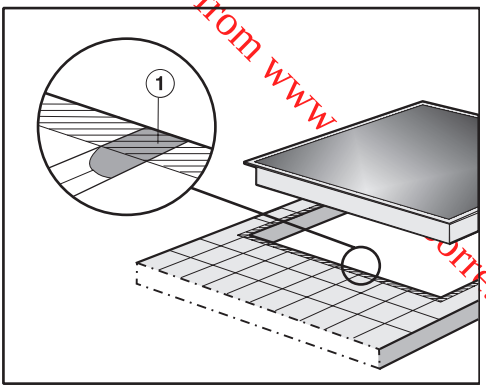

De voegen ① en het gearceerde deel onder de ondersteuning van het gaskookvlak moeten glad en effen zijn, zodat het gaskookvlak er gelijkmatig op ligt en de dichtingsstrook onder de rand van het bovenste deel van het toestel een voldoende goede afdichting tot het werkblad garandeert.

Downloaded from www.vandenborre.be

Inbouwafmetingen

bladen van natuursteen

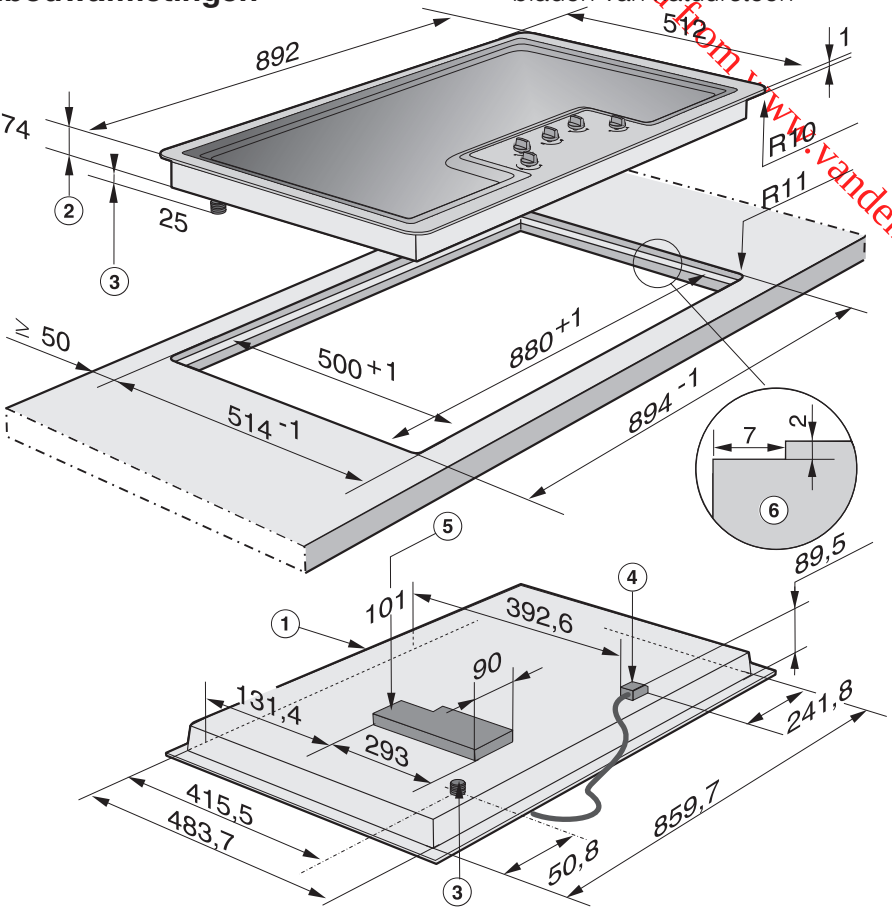

① Vooraan

② Inbouwhoogte

③ Gasaansluiting
R 1/2 - ISO 7-1 (DIN EN 10226)

④ Aansluitkastje voor aansluiting op het elektriciteitsnet met aansluitkabel, L = 2000 mm

⑤ Elektronicabehuizing 100 x 200 mm maximale inbouwhoogte 101 mm

⑥ Trapsgewijze uitsparing voor werk-

Bij inbouw in een werkblad van natuursteen moet u voor de afmetingen van de uitsparing in het werkblad in elk geval de detailtekeningen in acht nemen.

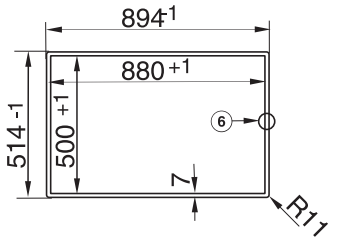

Downloaded from www.vandenborre.be

Een kookvlak zonder randlijst is enkel geschikt voor inbouw in natuursteen (graniet, marmer), massief hout en betegelde werkbladen.

Bij werkbladen van andere materialen vraagt u de fabrikant of het werkblad geschikt is voor vlakke inbouw van een kookvlak zonder randlijst.

Voor de inbouw is een onderkast van 900 mm breed vereist.

Het gaskookvlak moet na de inbouw onderaan vrij toegankelijk zijn voor onderhoudsdoeleinden, zodat de siliconenkit voor het afdichten van de voeg niet moet worden verwijderd.

Het gaskookvlak wordt

– rechtstreeks in een correct uitgefreesd werkblad van natuursteen geplaatst.
– met houten lijsten bevestigd in de uitsparing in een werkblad van massief hout/betegeld werkblad. Deze lijsten worden niet bij het toestel meegeleverd.

Downloaded from www.vandenborre.be

Inbouw

Werkblad van natuursteen

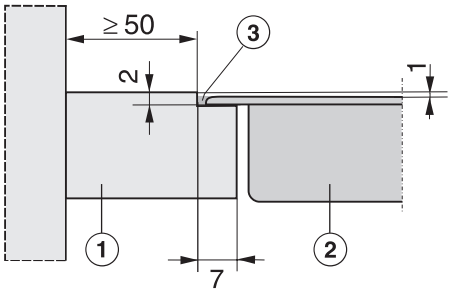

① Werkblad

② Gaskookvlak

③ Voeg

Voor het toestel en de uitsparing in het werkblad geldt een zekere maattolerantie, zodat de breedte van de voeg ③ kan variëren.

- Maak een uitsparing in het werkblad zoals op de maatschets. Neem de **veiligheidsafstanden** (zie rubriek "Opmerkingen omtrent uw veiligheid bij inbouw") in acht.
- Voer de aansluitkabel van het toestel naar onderen door de uitsparing in het werkblad.
- Plaats het toestel ② in de uitsparing en centreer het.
- Sluit het toestel aan op het elektriciteitsnet (zie "Elektrische aansluiting").
- Sluit het toestel aan op gas (zie "Gasaansluiting").
- Bevestig het toestel vooraan en achteraan met de meegeleverde draagprofielen. Zie rubriek "Toestel bevestigen".
- Ga na of het toestel correct werkt.
- Dicht de resterende voeg ③ af met een temperatuurbestendige (minstens 160 °C) siliconenkit voor het afdichten van voegen.

Gebruik uitsluitend een siliconenkit voor het afdichten van voegen die geschikt is voor natuursteen en volg de instructies van de fabrikant van de kit.

Downloaded from www.vandenborre.be

Werkblad van massief hout / betegeld werkblad

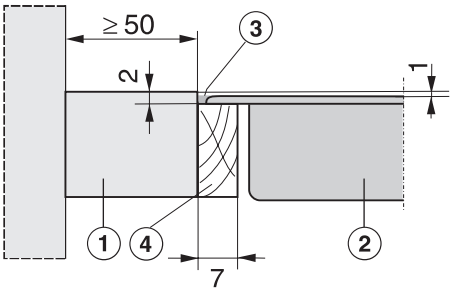

① Werkblad

② Gaskookvlak

③ Voeg

④ Houten lijsten 7 mm (niet meegeleverd)

Voor het toestel en de uitsparing in het werkblad geldt een zekere maattolerantie, zodat de breedte van de voeg ③ kan variëren.

- Maak een uitsparing in het werkblad zoals op de maatschets. Neem de **veiligheidsafstanden** (zie rubriek "Opmerkingen omtrent uw veiligheid bij inbouw") in acht.
- Bevestig de houten lijsten ④ 2 mm onder de bovenkant van het werkblad (zie afbeelding).
- Voer de aansluitkabel van het toestel naar onderen door de uitsparing in het werkblad.
- Plaats het toestel ② in de uitsparing en centreer het.
- Sluit het toestel aan op het elektriciteitsnet (zie "Elektrische aansluiting").
- Sluit het toestel aan op gas (zie "Gasaansluiting").
- Bevestig het toestel vooraan en achteraan met de meegeleverde draagprofielen. Zie rubriek "Toestel bevestigen".
- Ga na of het toestel correct werkt.
- Dicht de resterende voeg ③ af met een temperatuurbestendige (minstens 160 °C) siliconenkit voor het afdichten van voegen.

Hou rekening met de opmerkingen van de fabrikant van de siliconenkit voor het afdichten van voegen. Gebruik bij **tegels van natuursteen** uitsluitend een siliconenkit voor het afdichten van voegen die geschikt is voor natuursteen.

Downloaded from www.vandenborre.be

Inbouw in een roestvrijstalen werkblad

Dit toestel kan in een roestvrijstalen werkblad worden ingelast. Het toestel moet na het inlassen nog steeds als Miele-toestel herkenbaar zijn.

⚠ Het inlassen mag alleen worden uitgevoerd door een vakman of vakvrouw die door de Service After Sales van Miele is gecertificeerd.

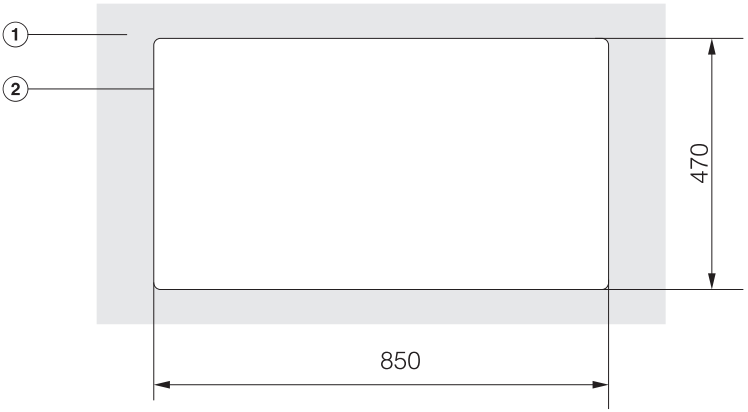

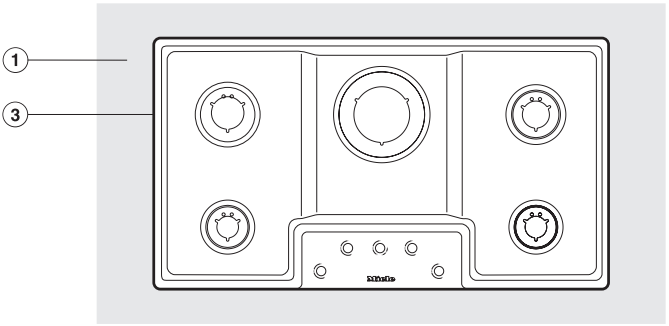

① Roestvrijstalen werkblad

② Lasercontour

③ Lascontour

Toestel bevestigen

Bevestig het toestel met de meegeleverde draagprofielen volgens de aanwijzingen op de afbeelding.

Werkblad 20 mm

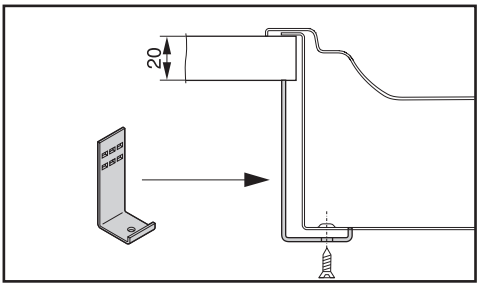

Werkblad 30 mm

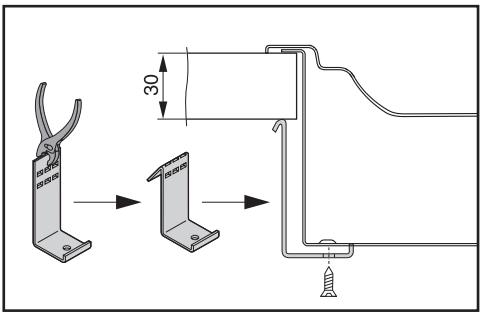

Werkblad 40 mm

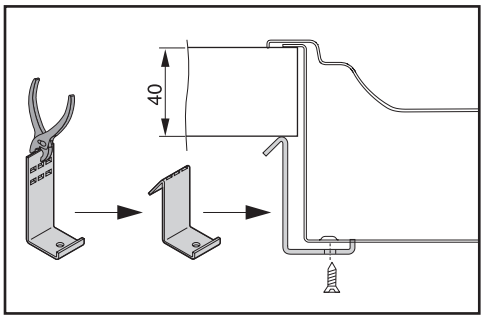

Na de inbouw

Controleer na het inbouwen de werking van het gaskookvlak door alle branders te ontsteken.

Op de laagste stand mag de vlam niet doven, ook niet wanneer u de regelknop snel van de grote naar de kleine vlam draait.

Op de hoogste stand moet de brander een duidelijk zichtbare kern hebben.

Downloaded from www.vandenborre.be

Downloaded from www.vandenborre.be

Het is aan te bevelen het toestel via een stekker aan te sluiten op het elektriciteitsnet. Daardoor worden onderhouds- en herstellingswerken eenvoudiger. Zorg ervoor dat het stopcontact na de inbouw van uw toestel nog vlot toegankelijk is.

Als de aansluiting niet via een stopcontact gebeurt, dient u de aansluiting te laten uitvoeren door een elektricien, die goed op de hoogte is van de nationale voorschriften en aanvullende voorschriften van de plaatselijke elektriciteitsmaatschappij, en die deze voorschriften nauwkeurig opvolgt.

Is het stopcontact voor de gebruiker niet meer toegankelijk of is er een **vaste aansluiting** voorzien, dan moet die voor elke pool met een stroomonderbreker uitgerust zijn. Als stroomonderbrekers kunnen schakelaars worden gebruikt met een contactopening van minstens 3 mm. Denk hierbij bijvoorbeeld aan installatieautomaten en zekeringen.

De vereiste **aansluitgegevens** vindt u op het **typeplaatje**. Deze gegevens moeten overeenstemmen met de gegevens van het elektriciteitsnet.

De fabrikant wijst erop dat hij geen aansprakelijkheid aanvaart voor (on)rechtstreekse schade die voortvloeit uit een ondeskundige inbouw of verkeerde aansluiting.

De fabrikant is niet aansprakelijk voor schade die werd veroorzaakt doordat de aardleiding onderbroken was of gewoon ontbrak. Er zijn in dat geval elektrische schokken mogelijk.

Na inbouw moet worden gewaarborgd dat onder spanning staande delen niet kunnen worden aangeraakt.

Totaalvermogen

Zie typeplaatje.

Aansluiting en zekering

AC 230 V / 50 Hz
Zekering: 10 A
Uitschakelkarakteristiek: type B of C

Verliesstroomschakelaar

Om de veiligheid te verhogen wordt aangeraden vóór het toestel een verliesstroomschakelaar met een uitschakelstroom van 30 mA te plaatsen.

Elektrische aansluiting

Downloaded from www.vandenborre.be

Van het elektriciteitsnet loskoppelen

Als het stroomcircuit van het toestel van het elektriciteitsnet dient te worden losgekoppeld, gaat u afhankelijk van de installatie als volgt te werk:

– **Smeltzekeringen:**
Neem de inzetstukken helemaal uit de schroefkappen. of:

– **Bij een automaat met schroefzekeringen:**
Druk op de testknop (rood) tot de middelste knop (zwart) uitspringt. of:

– **Inbouwzekeringsautomaat** (installatieautomaat, min. type B of C!):
Zet de tuimelschakelaar van 1 (aan) op 0 (uit). of:

– **Aardlekschakelaar** (verliesstroomschakelaar) Zet de hoofdschakelaar van 1 (aan) op 0 (uit) of druk op de testtoets.

Zorg dat de netspanning niet per ongeluk weer kan worden ingeschakeld.

Aansluitkabel vervangen

Bij het vervangen van de aansluitkabel mag alleen een speciale aansluitkabel van het type H 05 VV-F (PVC-isolatie) worden gebruikt. Deze kabel is verkrijgbaar bij de fabrikant of de Service After Sales van Miele.
De kabel mag enkel worden vervangen door de fabrikant van het toestel, de door Miele erkende dienst Herstellingen aan huis of een elektricien. De vereiste aansluitgegevens vindt u op het typeplaatje.

Downloaded from www.vandenborre.be

⚠ De aansluiting op gas of het aanpassen aan een andere gassoort mag uitsluitend worden uitgevoerd door een installateur die erkend is door het plaatselijke gasbedrijf. De installateur is ervoor verantwoordelijk dat het toestel goed functioneert op de plaats waar het toestel wordt geplaatst.

De gasaansluiting moet zo zijn geplaatst dat men het toestel binnen of buiten het keukenmeubel kan aansluiten. De afsluitkraan moet, eventueel na het openen van de meubeldeur, toegankelijk en zichtbaar zijn.

Vraag aan het plaatselijke gasbedrijf welke gassoort u hebt en vergelijk dit met de gegevens op het typeplaatje.

Dit toestel mag niet op een afvoerleiding voor verbrandingsgassen worden aangesloten. Het moet volgens de geldende installatievoorschriften worden geplaatst en aangesloten. Het vertrek waarin het toestel wordt geplaatst moet voldoende worden verlucht.

Het gaskookvlak moet volgens de geldende voorschriften en richtlijnen op het gasnet worden aangesloten.

Bij de gasaansluiting moeten ook de speciale voorschriften van het plaatselijke gasbedrijf en die van de bouwtoezichtsinstanties in acht worden genomen.

De gasaansluitingen moeten zo zijn aangebracht dat deze niet worden beschadigd door de hitte die het gaskookvlak afgeeft als het aanstaat.
Met name de gasleidingen en de aansluitarmaturen mogen niet in contact komen met hete verbrandingsgassen.

De gasslang en de aansluitkabel mogen niet in contact komen met onderdelen van het gaskookvlak die bij gebruik warm worden, omdat de slang en de kabel anders beschadigd kunnen raken.

Een flexibele aansluitleiding moet zo zijn aangebracht dat deze niet in contact komt met beweegbare delen van de keukenelementen (bijv. een lade) en dat deze niet blootgesteld is aan mechanische belastingen.

Na het inbouwen van het toestel moet het aan de plaatselijke gasverhoudingen worden aangepast.

Tot slot moet de gasaansluiting op dichtheid worden gecontroleerd.

Gasaansluiting

Downloaded fro
w.vandenborre.be

Het toestel is geschikt voor aardgas en vloeibaar gas.

Categorie overeenkomstig EN 30:
BE II 2E+ 3+ 20/25, 28-30/37 mbar.

Het toestel is, afhankelijk van de landspecifieke uitvoering, voorzien voor aardgas of vloeibaar gas (zie sticker op het toestel).

Voor het aanpassen aan een andere gassoort is, afhankelijk van de landspecifieke uitvoering, de overeenkomstige set inspuiters meegeleverd.

Als de voor uw installatie vereiste set inspuiters niet meegeleverd is, dient u contact op te nemen met uw Miele-handelaar of de Service After Sales van Miele.

Het aanpassen aan een andere gassoort wordt beschreven in de rubriek "Aanpassen aan een andere gassoort".

Schroefdraadaansluiting op het toestel

De gasaansluiting van het toestel is voorzien van tapse 1/2" schroefdraad. Er zijn twee aansluitingsmogelijkheden:

– vaste aansluitleiding
– flexibele aansluitleiding volgens DIN 3383 Teil 1

  Een flexibele aansluitleiding mag niet langer zijn dan 2 m.

Om dichte verbindingen te garanderen, moet geschikt dichtingsmiddel worden gebruikt.

Gebruik van een bochtstuk van 90°

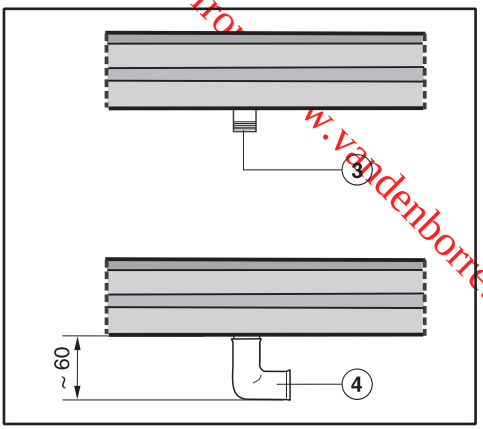

③ Gasaansluiting R 1/2 - ISO 7-1 (DIN EN 10226)

④ Bochtstuk van 90°

Bij gebruik van een bochtstuk van 90° wordt de inbouwhoogte voor de gasaansluiting ca. 60 mm hoger.

Downloaded fr
www.vandenborre.be

Nominaal vermogen

Branders	Gassoort	Grote vlam		Kleine vlam
		kW	g/h	kW
Sudderbrander	Aardgas H Vloeibaar gas	1,00 1,00	- 0,73	0,27 0,21
Normale brander	Aardgas H Vloeibaar gas	1,70 1,70	- 124	0,30 0,30
Intensieve brander	Aardgas H Vloeibaar gas	2,70 2,60	- 189	0,51 0,64
Wok	Aardgas H Vloeibaar gas	4,50 4,10	- 298	0,27 0,21
Totaal	Aardgas H Vloeibaar gas	11,60 11,10	- 808	

Aanpassen aan een andere gassoort

Downloaded from www.vandenborre.be

⚠ Het aanpassen aan een andere gassoort mag uitsluitend worden uitgevoerd door een installateur die erkend is door het plaatselijke gasbedrijf.

Bij het aanpassen aan een andere gassoort moeten de grote inspuiters en de kleine inspuiters van de branders worden vervangen.

Tabel voor de inspuiters

	Grote inspuiter ∅	Kleine inspuiter ∅
Aardgas H		
Sudderbrander	0,76	0,39
Normale brander	0,94	0,42
Intensieve brander	1,20	0,54
Wok	2x1,00 / 0,72	0,88 / 0,42
Vloeibaar gas		
Sudderbrander	0,52	0,23
Normale brander	0,66	0,27
Intensieve brander	0,81	0,39
Wok	2 x 0,66 / 0,46	0,52 / 0,23

De boringsdiameter van de inspuiters is in mm aangegeven.

Downloaded from www.vandenborre.be

Inspuiters vervangen

Ontkoppel het gaskookvlak van het elektriciteitsnet en sluit de gastoevoer af.

Grote inspuiters vervangen

Sudder-, normale, intensieve brander

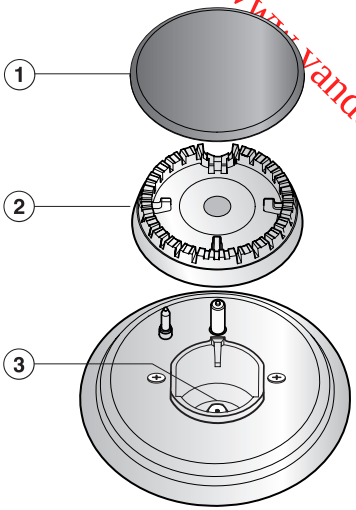

- Verwijder de pandragers, de branderdop ① en de branderkop ②.
- Schroef met een steeksleutel (M7) de grote inspuiter ③ los.
- Vervang de grote inspuiter.

Aanpassen aan een andere gassoort

Downloaded from www.vandenborre.be

Wokbrander

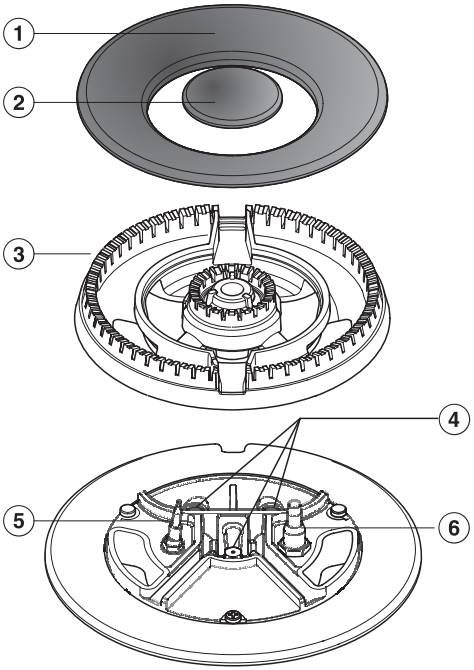

- Verwijder de branderdoppen ①② en de branderkop ③.
- Schroef met een steeksleutel (M7) de grote inspuiters ④ los.
- Plaats de juiste inspuiters (zie tabel voor de inspuiters) en draai deze vast.
- Verzegel de inspuiters met zegellak, om te voorkomen dat de inspuiters per ongeluk worden losgedraaid.

Downloaded from www.vandenborre.be

Kleine inspuiters vervangen

Om de kleine inspuiters te vervangen, moeten de bevestigingsschroeven van de branders worden losgemaakt en het bovenblad van het toestel worden afgenomen.

- Verwijder de regelknoppen van boven af.
- Verwijder de branderdelen.
- Maak de schroeven los.
- Verwijder het bovenblad van het toestel.

Sudder-, normale, intensieve brander

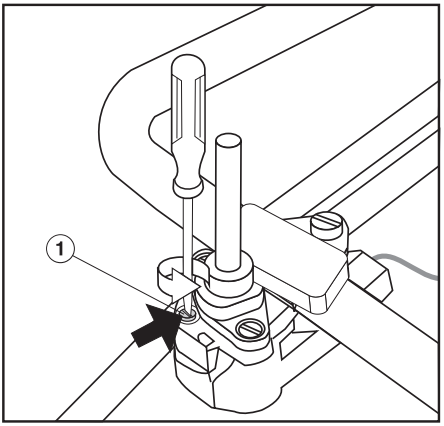

- Draai de kleine inspuiter ① in de gasarmatuur met een kleine schroevendraaier los.
- Verwijder de inspuiter met een puntang.
- Plaats de juiste inspuiter (zie tabel voor de inspuiters) en draai deze vast.
- Verzegel de inspuiter met zegellak, om te voorkomen dat de inspuiter per ongeluk wordt losgedraaid.

Wokbrander

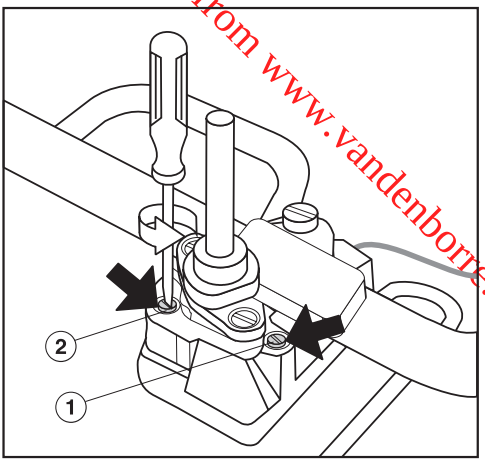

① Kleine inspuiter met kleinere diameter (bijv. bij vloeibaar gas: 0,23)

② Kleine inspuiter met grotere diameter (bijv. bij vloeibaar gas: 0,52)

- Draai de twee kleine inspuiters ① en ② in de gasarmatuur met een kleine schroevendraaier los.
- Verwijder de inspuiters met een puntang.
- Plaats de juiste inspuiters (zie tabel voor de inspuiters) en draai deze vast.
- Verzegel de inspuiters met zegellak, om te voorkomen dat de inspuiters per ongeluk worden losgedraaid.

Downloaded from www.vandenborre.be

Werking controleren

Controleer alle delen waar gas doorloopt op dichtheid.

- Zet het toestel weer in elkaar.
- Controleer de werking van het gaskookvlak door alle branders te ontsteken.

  Op de laagste stand mag de gasvlam niet doven, ook niet wanneer u de regelknop snel van de grote naar de kleine vlam draait.

  Op de hoogste stand moet de brander een duidelijk zichtbare kern hebben.
- Kleef de sticker die bij de inspuiterset hoort over de oude sticker met de vermelde gassoort.

Dienst Herstellingen aan huis van Miele, typeplaatje,

Downloaded from www.vandenborre.be

Neem bij storingen of problemen die u niet zelf kunt verhelpen, contact op met:

– uw Miele-handelaar of

– de Herstellingen aan huis van Miele.

Het telefoonnummer van de Herstellingen aan huis van Miele vindt u op de achterzijde van deze gebruiksaanwijzing.

Neemt u contact op met de dienst Herstellingen aan huis van Miele, geef dan altijd het toesteltype en -nummer op. Beide gegevens vindt u op het typeplaatje.

Kleef hier het meegeleverde typeplaatje. Let erop dat de typebenaming overeenstemt met de gegevens op de voorpagina van deze gebruiksaanwijzing.

Duur en voorwaarden van de garantie

De duur van de garantie bedraagt 2 jaar. Meer informatie vindt u in de meegeleverde garantievoorwaarden.

Downloaded from www.vandenborre.be

Miele

N.V. Miele België
Z.5 Mollem 480
Hof te Bollebeeklaan 9 –1730 Mollem

Herstellingen bij u thuis
Bij storingen staan verschillende Miele-technici voor u klaar in uw onmiddellijke omgeving.
Kies dus het telefoonnummer van uw streek.

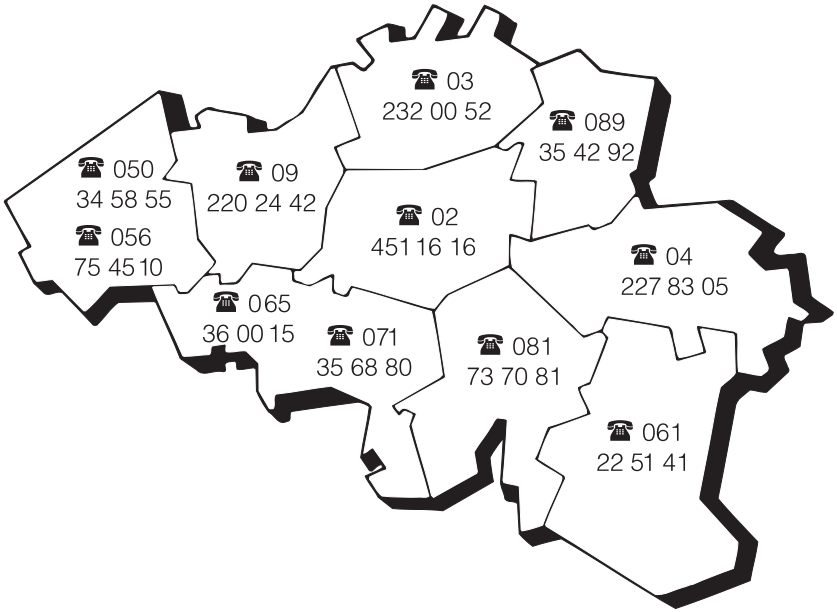

Dienst "Onderdelen en Toebehoren": (02) 451.16.00
Voor nadere inlichtingen: dienst "Consumentenbelangen": (02) 451.16.80
Fax: (02) 451.14.14
Internet: http://www.miele.be

Duitsland - Miele & Cie. KG, Carl-Miele-Straße 29, 33332 Gütersloh

---

Wijzigingen voorbehouden / 1512

M.-Nr. 09 336 900 / 00

CE